Rolf

CONFORMITÉ SANITAIRE

GARANTIE

Référence : **3711**

MÉLANGEUR DE LAVABO STAR'O - TÊTES CÉRAMIQUES 1/2 TOUR - ROLF

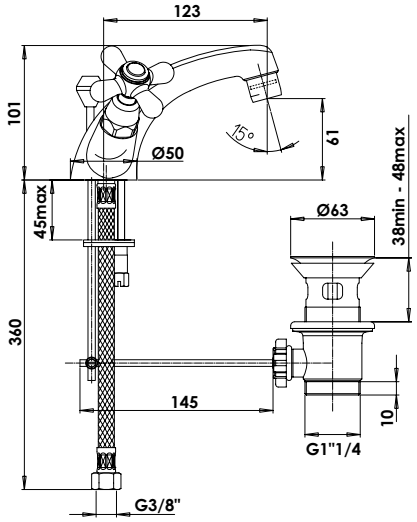

- **• CROISILLONS MÉTAL**
- **• TÊTES CÉRAMIQUES 1/2 TOUR**
- **• BEC FIXE AVEC AÉRATEUR ANTICALCAIRE**
- **• UN POINT DE FIXATION**
- **• VIDAGE LAITON**
- **• INSTALLATION RAPIDE ET SIMPLE.**
- **• DESIGN RÉTRO CONTEMPORAIN.**

DESCRIPTION	Chromé. - Croisillons métal. - Têtes céramiques 1/2 tour. - Bec fixe avec aérateur anticalcaire. - Un point de fixation. - Flexibles EPDM 350 mm. - Vidage laiton.
CARACTÉRISTIQUES	• Croisillons métal chromé • Têtes céramiques 1/2 tour • Bec fixe avec aérateur anticalcaire • Un point de fixation • Flexibles EPDM 350mm • Vidage laiton
APPLICATIONS	Robinetterie de lavabo
CONDITIONS D'UTILISATION	• Veiller au bon positionnement des joints pour une parfaite étanchéité
COMPATIBILITÉ	S'installe sur tous les types de lavabo
PRÉCAUTION D'EMPLOI	• Veiller au bon positionnement des joints pour une parfaite étanchéité

SPECIFICATIONS D'INSTALLATION	Permet l'équipement sanitaire des salles de bains et cuisine.
	Garantie 10 ans contre tout vice de fabrication y compris pour les cartouches - Cf conditions générales de vente
PRESCRIPTION DE POSE	Avant le montage nettoyer la tuyauterie pour éliminer toute impureté Veiller au bon positionnement des joints pour une parfaite étanchéité
PRESCRIPTION D'ENTRETIEN	Nettoyage à l'eau savonneuse avec un chiffon doux et bien sécher - Ne pas utiliser de produits nocifs, abrasifs ou chlorés

AYOR Water & Heating solutions - 13 place Francheville - BP 202- 24052 Périgueux CT Cedex 9 - Tél. 05 53 02 69 70 - www.ayor.fr